P963 C THERMO

Stufa a Pellet Thermo in Maiolica. Riscalda l'acqua per impianti a radiatori o a pavimento, potenza del focolare 17,2 kW. Può rappresentare una integrazione di impianto, anche per uso stagionale, o una alternativa all'impianto tradizionale, potendosi collegare anche al termostato ambiente.
Il gusto classico delle stufe in maiolica rivisitato con un design di stile moderno.
Il telecomando di serie consente la programmazione giornaliera, settimanale, weekend.
Le funzioni Energy Saving e Eco consentono di ottenere sensibili risparmi durante il funzionamento. I sistemi Easy Cleaning e Automatic Cleaning riducono e semplificano gli interventi di pulizia.
E' possibile gestire da remoto il funzionamento della stufa con un SMS.

COLOURS

CARATTERISTICHE TECNICHE GENERALI

Riscaldamento
Produzione dell'acqua calda per l'impianto primario di riscaldamento oppure ad integrazione del sistema termoidraulico esistente

Telecomando multifunzione
Con display LCD, per accensione, spegnimentoprogrammazione del cronotermostato ed impostazione temperatura dell'acqua

Programmazione
Giornaliera, settimanale e weekend con due fasce orarie

Struttura
Monoblocco, caldaia in acciaio con porta in acciaio, focolare Aluker / acciaio

Rivestimento in maiolica
Pezzi fatti a mano di grandi dimensioni

Air Glass System
Vetro ceramico ventilato autopulente resistente a 750°C

Automatic Cleaning System
Pulizia ciclica del braciere con ventilatore fumi

Funzione Eco
Controllo automatico della potenza della fiamma

Easy Cleaning System
Aspiracenere di serie

DISEGNO TECNICO

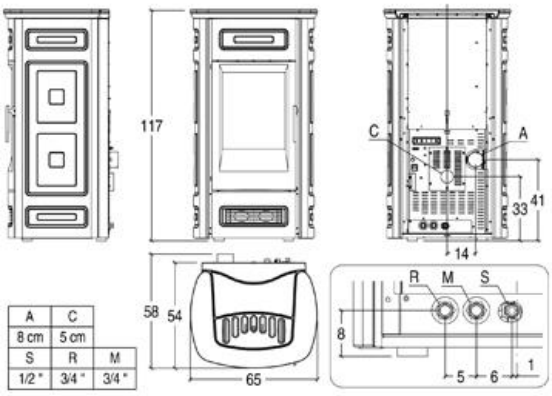

A	C
8 cm	5 cm

S	R	M
1/2"	3/4"	3/4"

DATI TECNICI

Potenza nominale (min-max)	kW	6,6-15,6
Potenza al fluido (min-max)	kW	5,0-12,5
Regolazione potenza (posizioni)		automatica a 16 livelli in base alla temperatura dell'acqua impostata
Rendimento termico (min-max)	%	92,2
Consumo nominale (min-max)	Kg/h	1,5-3,5
Dimensioni LxPxH	cm	65x54x117
Rivestimento/frontale		maiolica
Piano superiore		Rolling Top
Monoblocco		acciaio
Deflettore		acciaio
Focolare		Acciaio-Aluker
Braciere		ghisa
Scarico fumi Ø	cm	8 - posteriore sinistro
Caldaia		acciaio
Circolatore e sicurezze		di serie
Vaso espansione		di serie
Kit acqua calda sanitaria		
Cassetto cenere		estraibile
Porta		ghisa
Vetro Ceramico		resistente a 750°C
Maniglia		acciaio finitura nichelata
Capienza serbatoio (circa)	kg	30
Pannello di controllo sulla stufa		a comandi digitali
Cronotermostato con programmazione		6 fasce orarie giornaliere
Potenza assorbita a regime massimo	Watt	150
Potenza massima assorbita	Watt	430
Peso complessivo	Kg	223

La disponibilità dei modelli può variare da Paese a Paese.

Copyright c 2010. Tutti i diritti sulle immagini ed i testi sono riservati. Sono vietate la riproduzione e diffusione, anche parziale, in qualsiasi forma, delle fotografie e dei testi. I trasgressori saranno perseguiti a norma di legge. Tutti i prodotti illustrati costituiscono creazione di proprietà della società Gruppo Piazzetta SpA. Ogni diritto di sfruttamento dei modelli è riservato. Il/I marchio/i ed i segni distintivi della società sono di proprietà esclusiva della satessa.